Ventilateur à filtre

Description

Numéro de commande:	4833A3100
Couleur:	RAL 7035
Matériau boîtier:	Plastique ABS
IP protection (à l'intérieur):	IP 54
Options:	boîtier en d’autres couleurs disponibles sur demande Avec NEMA 3R protection numéro de commande 4833A3130
Approbations:	CE, cULus, CSA

Donneés techniques

Plage de température de fonctionnement:	-10°C - 55°C
Débit d'air sans entrave:	840 m³/h
Pression statique:	320 Pa
Dimensions A x B x C (D+E):	325 x 325 x 160.2
Poids:	4.25 kg
Dimensions de découpe:	291 +1.5 x 291 +1.5
Tension nominale - fréquence:	120 V ~ 60 Hz
Courant nominal:	1.93 A
Consommation de courant:	225 W
Débit d'air approximatif:	85% - DIN 24185
épaisseur de paroi:	1.5 - 2.5 mm
Classification du filtre:	G3 gemäß EN 779
Installation:	clips élastiques ou 4 vis autotaraudeuses
Niveau sonore:	78.9 dB(A)

Veuillez cliquer sur les graphiques afin de les télécharger.
Plus de dessins CAD sont à disposition sous Téléchargements produit.
> Aperçu groupe de produits SOLIFLEX - Ventilateurs à filtre

Débit de volume d'air:

Q = Débit d'air maximal (m³/h)
P = Pression statique (Pa)

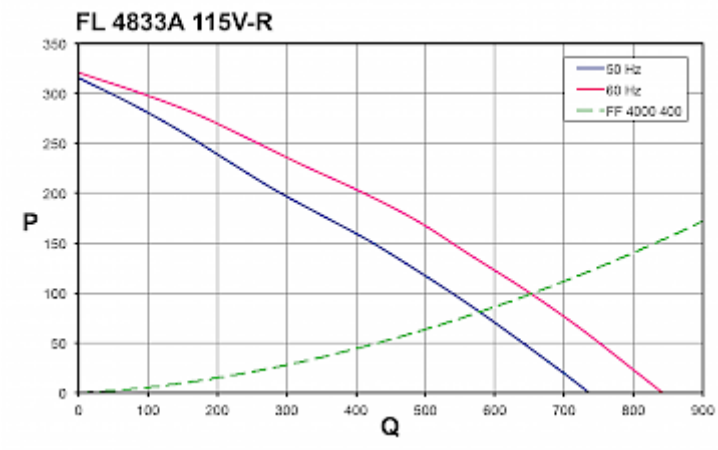

click image to enlarge

Dimensions:

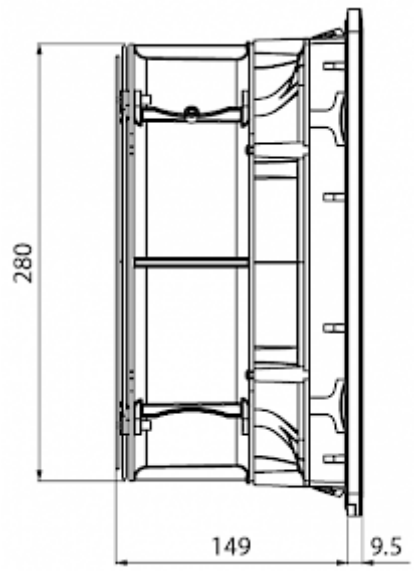

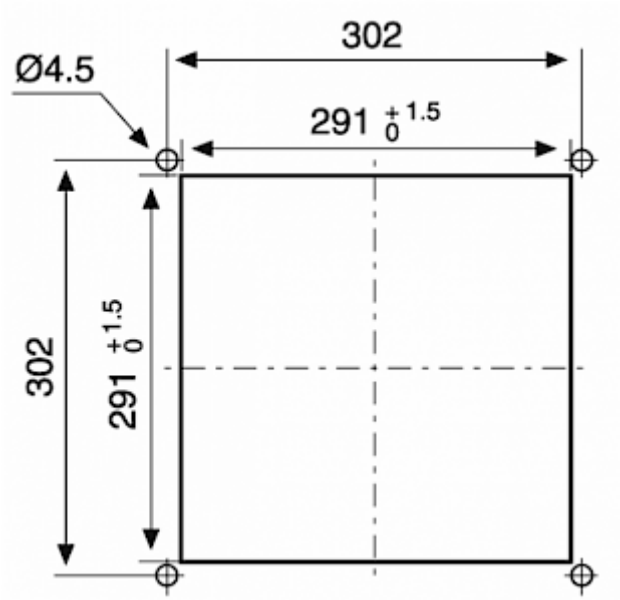

click image to enlarge

Informations de commande

Avec NEMA 3R protection numéro de commande	4833A3130
Numéro de tarif douanier	84145915
Code EAN	5350604100688