Montagerahmen für Entfeuchter TG 3039

Beschreibung

Bestellnummer:	1019305
Hinweis:	Montagerahmen für thermoelektrischen Entfeuchter 3039303

Technische Daten

Montageart:	Wandmontage

Klicken Sie auf die Grafiken, um die Originale herunterzuladen.
Weitere CAD Zeichnungen finden Sie im Download Bereich.
> Übersicht Produktgruppe ZUBEHÖR für Kühlgeräte

Ausschnittsmasse:

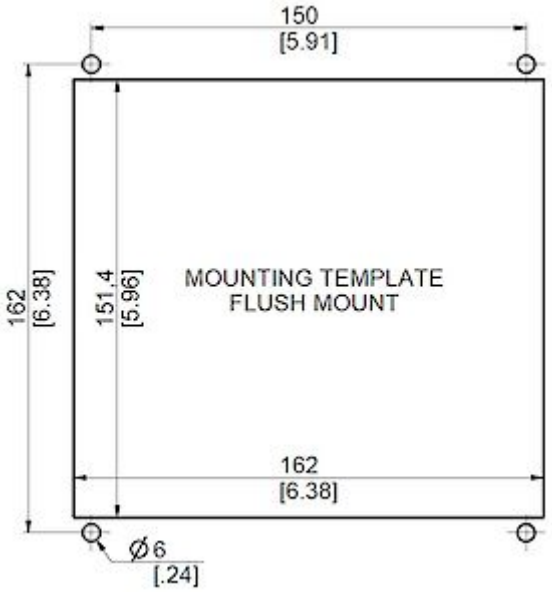

click image to enlarge