Filterlüfter

Beschreibung

Bestellnummer:	4833A4000
Farbe:	RAL 7035
Gehäusematerial:	ABS Kunststoff
IP Schutzklasse (Innenseite):	IP 54
Optional:	Andere Gehäusefarben auf Anfrage erhältlich Mit NEMA 3R Schutzklasse Art.-Nr. 4833A4030
Zertifizierung:	CE, cULus, CSA

Technische Daten

Zulässige Betriebstemperatur:	-10°C - 55°C
Luftvolumen freiblasend:	670 m³/h - 750 m³/h
Statischer Druck:	205 Pa @ 50 Hz 210 Pa @ 60 Hz
Abmessungen A x B x C (D+E):	325 x 325 x 160.2
Gewicht:	4.25 kg
Ausschnittsmasse:	291 +1.5 x 291 +1.5
Spannung / Frequenz:	230 V ~ 50/60 Hz
Nennstrom:	0.67 A / 0.85 A
Nennleistung:	155 W / 195 W
Filter Abscheidegrad:	85% - DIN 24185
Wandstärke:	1.5 - 2.5 mm
Filtergüte:	G3 gemäß EN 779
Installation:	Elastische Klips oder 4 selbstschneidende Schrauben
Geräuschpegel:	66 dB(A) @ 50 Hz 69.2 dB(A) @ 60 Hz

Klicken Sie auf die Grafiken, um die Originale herunterzuladen.
Weitere CAD Zeichnungen finden Sie im Download Bereich.
> Übersicht Produktgruppe SOLIFLEX - Filterlüfter & Luftaustrittsfilter

Luftstrom:

Q = Luftvolumenstrom [m3/Std.]
P = Statischer Druck [Pa]

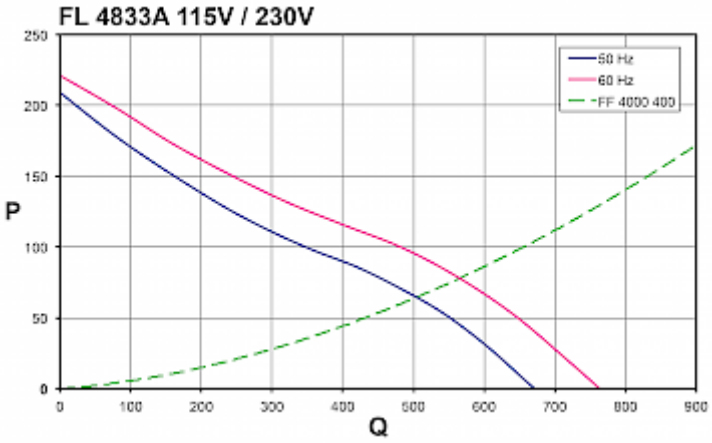

click image to enlarge

Ausschnittsmasse:

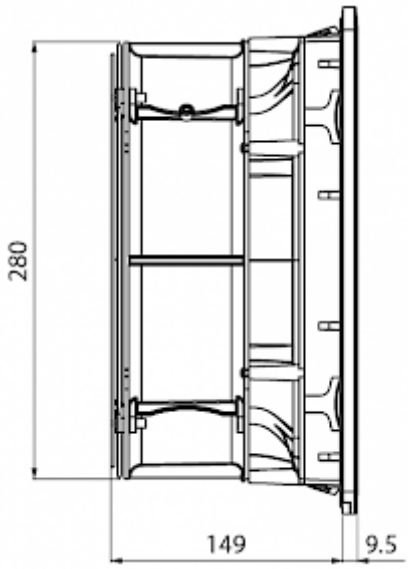

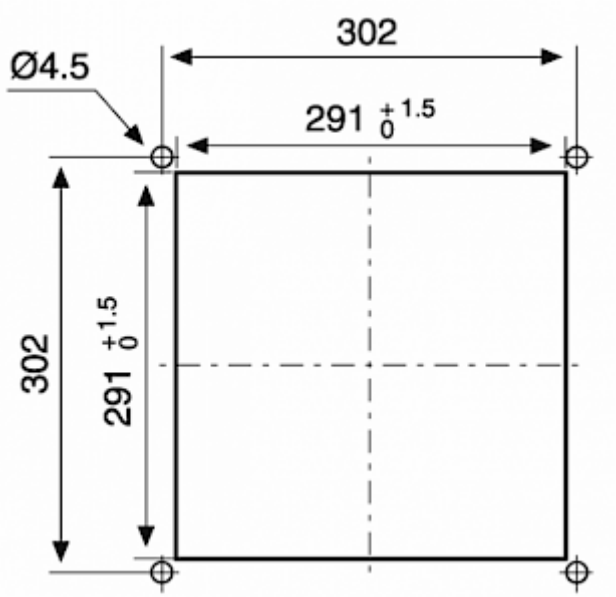

click image to enlarge

Bestellinformationen

Mit NEMA 3R Schutzklasse Art.-Nr.	4833A4030
Zolltarifnummer	84145915
EAN Nummer	5350604100657