Filterlüfter

Beschreibung

Bestellnummer:	4611D7100
Farbe:	RAL 7035
Gehäusematerial:	ABS Kunststoff
IP Schutzklasse (Innenseite):	IP 54
Optional:	Andere Gehäusefarben auf Anfrage erhältlich Mit NEMA 3R Schutzklasse Art.-Nr. 4611D7130
Zertifizierung:	CE, cULus, CSA

Technische Daten

Zulässige Betriebstemperatur:	-10°C - 55°C
Luftvolumen freiblasend:	150 m³/h
Statischer Druck:	84 Pa
Abmessungen A x B x C (D+E):	250 x 250 x 111.6 mm
Gewicht:	0.9 kg
Ausschnittsmasse:	223 +1.5 x 223 +1.5 mm
Spannung / Frequenz:	48 V DC
Nennstrom:	0.18 A
Nennleistung:	8.6 W
Wandstärke:	1.5 - 2.5 mm
Filtergüte:	G3 gemäß EN 779
Installation:	Elastische Klips oder 4 selbstschneidende Schrauben
Geräuschpegel:	42.5 dB(A)

Klicken Sie auf die Grafiken, um die Originale herunterzuladen.
Weitere CAD Zeichnungen finden Sie im Download Bereich.
> Übersicht Produktgruppe SOLIFLEX - Filterlüfter & Luftaustrittsfilter

Luftstrom:

Q = Luftvolumenstrom [m3/Std.]
P = Statischer Druck [Pa]

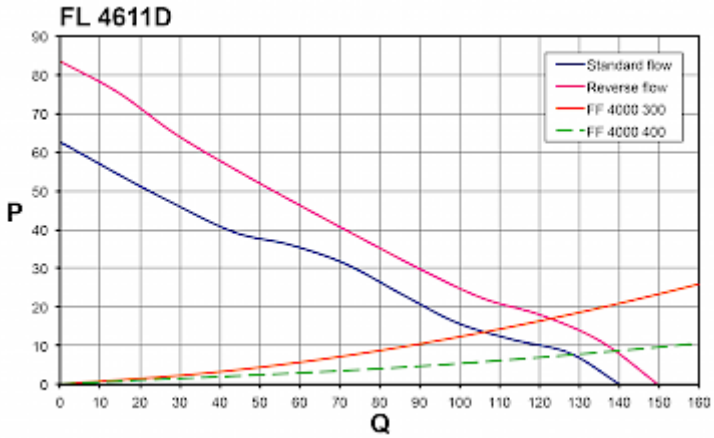

click image to enlarge

Ausschnittsmasse:

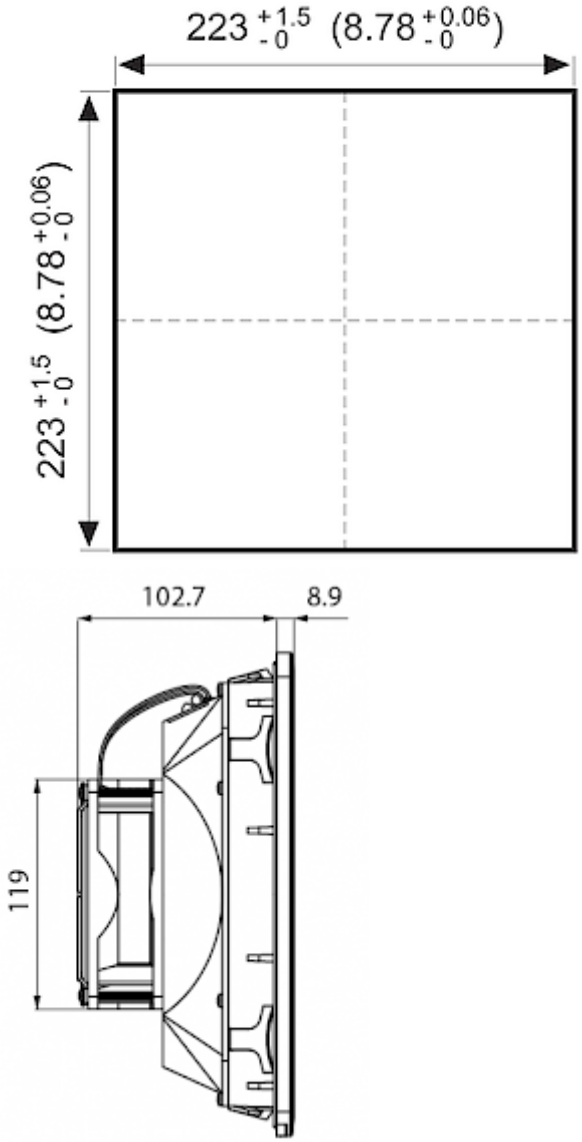

click image to enlarge

Bestellinformationen

Mit NEMA 3R Schutzklasse Art.-Nr.	4611D7130
Zolltarifnummer	84145915
EAN Nummer	5350604100510