Dachaufsatzlüfter

Beschreibung

Bestellnummer:	6064A4000
Markenname:	SOLIFLEX
Farbe:	RAL 7035
Gehäusematerial:	Stahlblech, pulverbeschichtet
IP Schutzklasse (Innenseite):	IP 54, Type 1, 12
Im Lieferumfang enthalten:	G3 Filter
Optional:	Aluminium filter kit Temperature control thermostat Alarm thermostat
Zertifizierung:	CE, cURus

Technische Daten

Zulässige Betriebstemperatur:	-10°C - 55°C
Luftvolumenstrom (System / freiblasend):	285 m³/hr
Luftvolumen freiblasend:	275 m³/h
Statischer Druck:	63 Pa
Montageart:	Dachmontage
Abmessungen A x B x C (D+E):	147 x 457 x 457 mm
Gewicht:	7 kg
Ausschnittsmasse:	291 x 291 mm
Spannung / Frequenz:	230 V ~ 50/60 Hz
Nennstrom:	0.3 A
Nennleistung:	57 W
Filter Abscheidegrad:	85% - DIN 24185
Filtergüte:	G3 (Aluminium optional)
Geräuschpegel:	51 dB(A)
Anschlussart:	4 - poliger Push-fit Stecker

Klicken Sie auf die Grafiken, um die Originale herunterzuladen.
Weitere CAD Zeichnungen finden Sie im Download Bereich.
> Übersicht Produktgruppe SOLIFLEX - Filterlüfter & Luftaustrittsfilter

Kennlinienfeld:

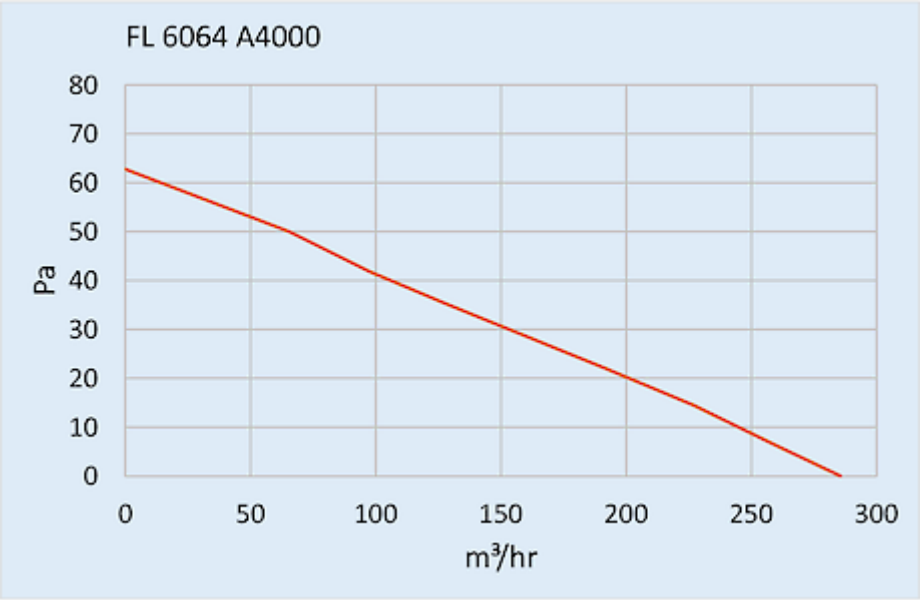

click image to enlarge

Ausschnittsmasse:

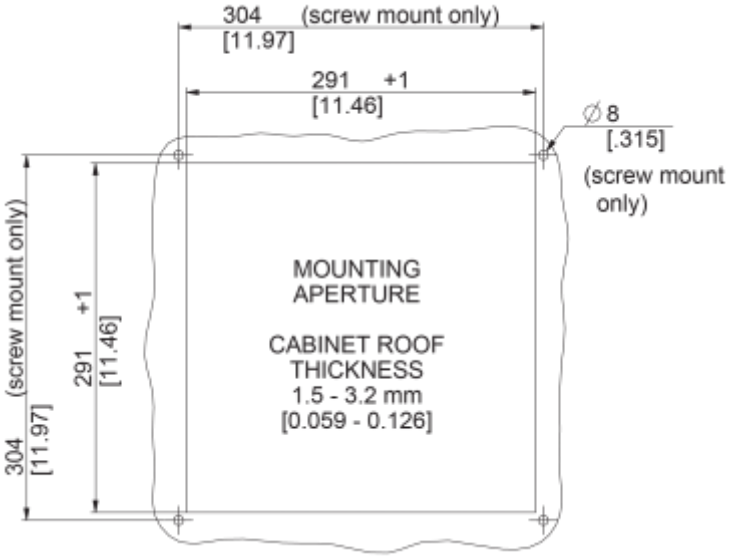

click image to enlarge

Bestellinformationen

Zolltarifnummer	84145915
EAN Nummer	5350604100893