Thermostat réglable double, NCNC

Description

Numéro de commande:	301211
Marque:	SOLIFLEX
Couleur:	Grey (RAL 7011)
Matériau boîtier:	PC plastique
IP protection (à l'intérieur):	IP 20
Remarques:	Hyst. 7±3K / Sw.Pt.tol ±4K
Approbations:	CE, cURus
Numéro UL dossier:	E358385

Donneés techniques

Plage de température de fonctionnement:	-40°F - 176°F
Plage de réglage:	14°F - 176°F
Montage:	Rail DIN 35 mm
Dimensions A x B x C (D+E):	60 x 72.3 x 42.4 mm
Poids:	~110 g
Tension nominale - fréquence:	max. 250 V AC 16 A(res) / 2 A(ind) max. 72 V DC max. 30 W
Durée de vie:	100,000 hrs.
Connexion:	borne à 2 pôles, couple de serrage 0.5 Nm max. câble rigide 2.5 mm², fil multibrins 1.5 mm²

Veuillez cliquer sur les graphiques afin de les télécharger.
Plus de dessins CAD sont à disposition sous Téléchargements produit.
> Aperçu groupe de produits SOLIFLEX - accessoires pour armoires électriques

Dimensions:

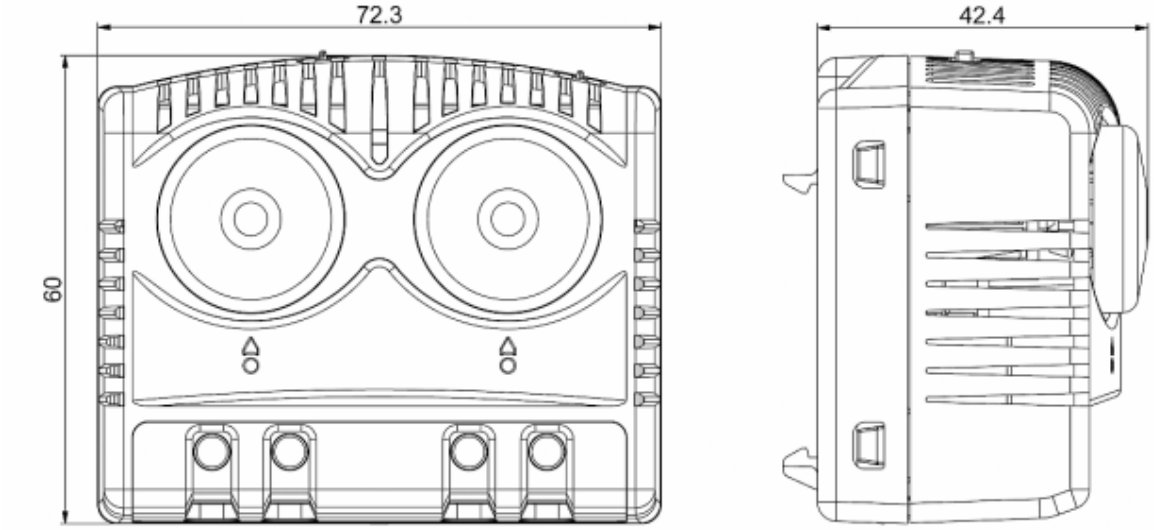

click image to enlarge

Informations de commande

Numéro de tarif douanier	90321089
Code EAN	5350604010253