Widerstandsheizung mit Lüfter

Beschreibung

Bestellnummer:	503251
Markenname:	SOLIFLEX
Farbe:	Silber
Gehäusematerial:	Aluminium
IP Schutzklasse (Innenseite):	IP 20
Hinweis:	PTC Widerstand selbstregulierend
Zertifizierung:	CE, cURus
Zubehör:	Einstellbarer Thermostat NC

Technische Daten

Nennleistung bei 10°C:	250 W
Zulässige Betriebstemperatur:	-25°C - 70°C
Montageart:	DIN Schiene
Abmessungen A x B x C (D+E):	135 x 82 x 112 mm
Gewicht:	0.88 kg
Spannung / Frequenz:	120 V ~ 50/60 Hz
Max. Nennstrom:	2.4 A
Volumenstrom Lüfter annähernd:	35 m³/h
Anschlussart:	Schraubklemme 3-fach für Litzen oder starre Leitungsenden 2.5 mm²

Klicken Sie auf die Grafiken, um die Originale herunterzuladen.
Weitere CAD Zeichnungen finden Sie im Download Bereich.
> Übersicht Produktgruppe SOLIFLEX - Schaltschrankheizungen

Ausschnittsmasse:

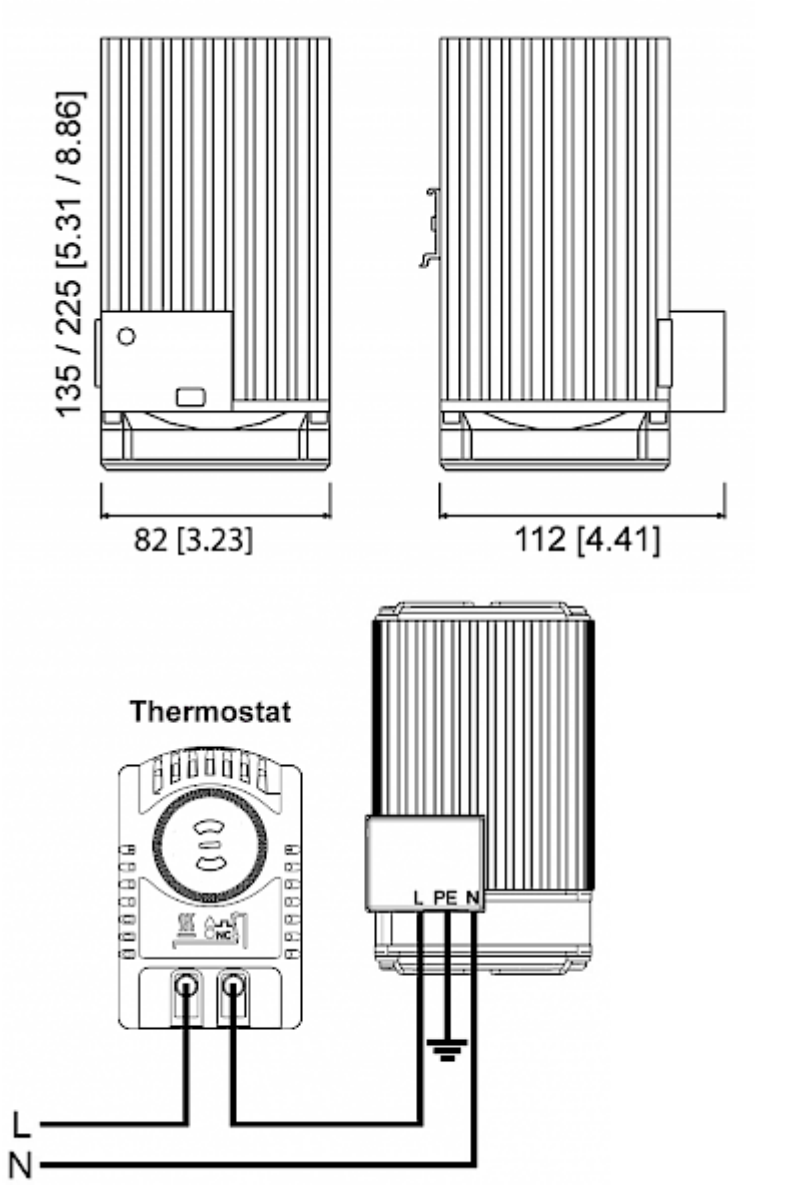

click image to enlarge

Bestellinformationen

Zolltarifnummer	85162999
EAN Nummer	5350604020115